# ZBROJENIE BELEK, WIEŃCÓW I NADPROŻY PIĘTRA

skala 1:50

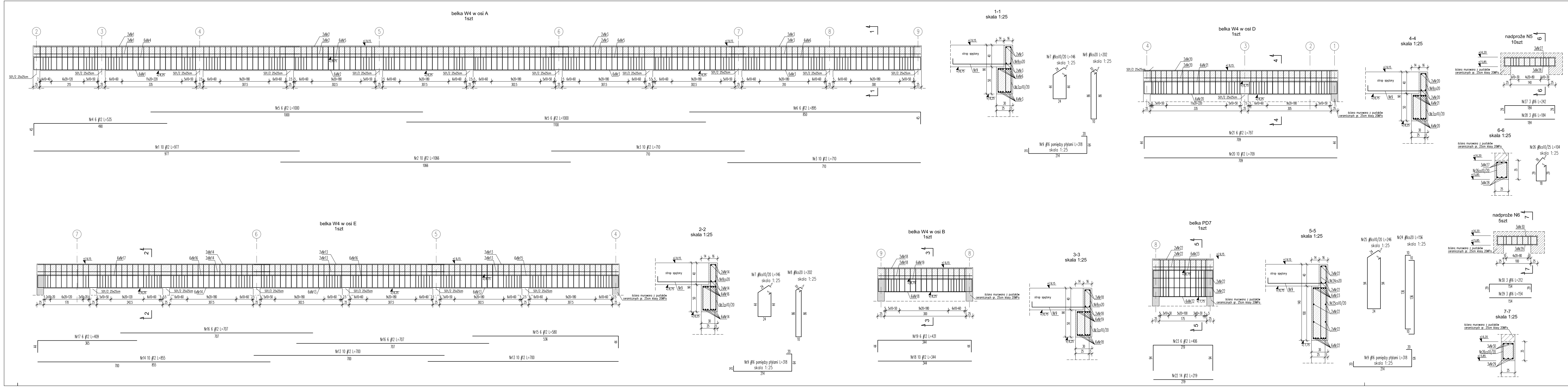
belka W4 w osi A 1szt
1-1 skala 1:25
belka W4 w osi D 1szt
4-4 skala 1:25
nadproże N5 10szt
6-6 skala 1:25
nadproże N6 5szt
belka W4 w osi E 1szt
2-2 skala 1:25
belka W4 w osi B 1szt
3-3 skala 1:25
belka PD7 1szt
5-5 skala 1:25
7-7 skala 1:25
Nr26 #8co10/25 L=104
skala 1:25
Nr27 3 #16 L=242
Nr28 3 #16 L=184
3xNr28

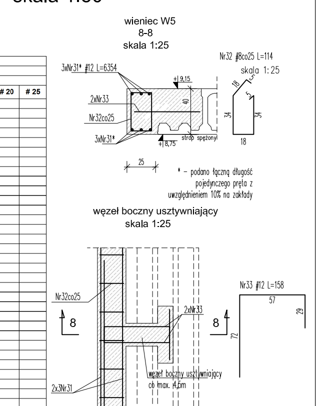
wieniec W5
8-8
skala 1:25
Nr32co25
* - podano łączną długość pojedynczego pręta z uwzględnieniem 10% na zakłady
węzeł boczny usztywniający
skala 1:25
2x3Nr31
węzeł boczny usztywniający co max. 4,5m
8

| WYKAZ STALI ZBROJENIOWEJ | | | | | | | | | | | | |
|---|---|---|---|---|---|---|---|---|---|---|---|---|
| ZBROJENIEBELEK, WIEŃCÓW I NADPROŻY PIĘTRA | | | | | | | | | | | | |
| Nr | # [mm] | L [cm] | Ilość [szt.] | | | Długość prętów [mb] | | | | | | |
| | | | w elem. | element | ogółem | #6 | #8 | # 10 | # 12 | # 16 | # 20 | # 25 |
| BELKA W4 W OSI A 1SZT | | | | | | | | | | | | |
| 1 | 12 | 977 | 10 | 1 | 10 | | | | 97,7 | | | |
| 2 | 12 | 1066 | 10 | 1 | 10 | | | | 106,6 | | | |
| 3 | 12 | 710 | 20 | 1 | 20 | | | | 142,0 | | | |
| 4 | 12 | 535 | 6 | 1 | 6 | | | | 32,1 | | | |
| 5 | 12 | 1000 | 12 | 1 | 12 | | | | 120,0 | | | |
| 6 | 12 | 895 | 6 | 1 | 6 | | | | 53,7 | | | |
| 7 | 8 | 146 | 211 | 1 | 211 | | 308,1 | | | | | |
| 8 | 8 | 202 | 155 | 1 | 155 | | 313,1 | | | | | |
| 9 | 16 | 318 | 29 | 1 | 29 | | | | | 92,2 | | |
| BELKA W4 W OSI E 1SZT | | | | | | | | | | | | |
| 7 | 8 | 146 | 143 | 1 | 143 | | 208,8 | | | | | |
| 8 | 8 | 202 | 105 | 1 | 105 | | 212,1 | | | | | |
| 9 | 16 | 318 | 19 | 1 | 19 | | | | | 60,4 | | |
| 13 | 12 | 700 | 20 | 1 | 20 | | | | 140,0 | | | |
| 14 | 12 | 855 | 10 | 1 | 10 | | | | 85,5 | | | |
| 15 | 12 | 580 | 6 | 1 | 6 | | | | 34,8 | | | |
| 16 | 12 | 707 | 12 | 1 | 12 | | | | 84,8 | | | |
| 17 | 12 | 409 | 6 | 1 | 6 | | | | 24,5 | | | |
| BELKA W4 W OSI B 1SZT | | | | | | | | | | | | |
| 7 | 8 | 146 | 21 | 1 | 21 | | 30,7 | | | | | |
| 8 | 8 | 202 | 16 | 1 | 16 | | 32,3 | | | | | |
| 9 | 16 | 318 | 3 | 1 | 3 | | | | | 9,5 | | |
| 18 | 12 | 344 | 10 | 1 | 10 | | | | 34,4 | | | |
| 19 | 12 | 431 | 6 | 1 | 6 | | | | 25,9 | | | |
| BELKA W4 W OSI D 1SZT | | | | | | | | | | | | |
| 7 | 8 | 146 | 44 | 1 | 44 | | 64,2 | | | | | |
| 8 | 8 | 202 | 34 | 1 | 34 | | 68,7 | | | | | |
| 9 | 16 | 318 | 6 | 1 | 6 | | | | | 19,1 | | |
| 20 | 12 | 709 | 10 | 1 | 10 | | | | 70,9 | | | |
| 21 | 12 | 797 | 6 | 1 | 6 | | | | 47,8 | | | |
| BELKA PD7 1SZT | | | | | | | | | | | | |
| 9 | 16 | 318 | 3 | 1 | 3 | | | | | 9,5 | | |
| 22 | 12 | 19 | 14 | 1 | 14 | | | | 2,7 | | | |
| 23 | 12 | 406 | 6 | 1 | 6 | | | | 24,4 | | | |
| 24 | 8 | 156 | 20 | 1 | 20 | | 31,2 | | | | | |
| 25 | 8 | 246 | 13 | 1 | 13 | | 32,0 | | | | | |
| NADPROŻE N5 10SZT | | | | | | | | | | | | |
| 26 | 8 | 104 | 11 | 10 | 110 | | 114,4 | | | | | |
| 27 | 16 | 242 | 3 | 10 | 30 | | | | | 72,6 | | |
| 28 | 16 | 184 | 3 | 10 | 30 | | | | | 55,2 | | |
| NADPROŻE N6 5SZT | | | | | | | | | | | | |
| 26 | 8 | 104 | 7 | 5 | 35 | | 36,4 | | | | | |
| 29 | 16 | 154 | 3 | 5 | 15 | | | | | 23,1 | | |
| 30 | 16 | 212 | 3 | 5 | 15 | | | | | 31,8 | | |
| WIENIEC W5 | | | | | | | | | | | | |
| 31* | 12 | 6354 | 6 | 1 | 6 | | | | 381,2 | | | |
| 32 | 8 | 114 | 231 | 1 | 231 | | 263,3 | | | | | |
| 33 | 12 | 158 | 2 | 4 | 8 | | | | 12,6 | | | |
| Długość ogólna [m] | | | | | | **0,0** | **1715,3** | **0,0** | **1521,7** | **373,5** | **0,0** | **0,0** |
| Masa jednostkowa [kg/m] | | | | | | 0,222 | 0,395 | 0,617 | 0,888 | 1,578 | 2,466 | 3,853 |
| Masa wg średnic [kg] | | | | | | **0** | **677,5** | **0,0** | **1351,2** | **589,4** | **0,0** | **0,0** |
| Masa ogólra [kg] | | | | | | **2618** | | | | | | |
| Uwaga: zestawienie dla podanej ilości elementów | | | | | | | | | | | | |
| * - podano łączną długość pojedynczego pręta z uwzględnieniem 10% na zakłady | | | | | | | | | | | | |

STAL AIIIN – RB500W
BETON C 30/37
OTULINA 3cm

RYSUNEK ROZPATRYWAĆ ŁĄCZNIE Z POSZCZEGÓŁNYMI BRANŻAMI I CZĘŚCIĄ OPISOWĄ DOKUMENTACJI

**Obiekt:** Budynek żłobka
**Adres obiektu:** Łuków ul.Świderska, dz.nr 8063/5, 8065
**Inwestor:** Gmina Łuków

## ZBROJENIE ELEM.KONSTR.PIĘTRA

| **Projektant:** | **Projektant sprawdz.:** |
|---|---|
| inż. Andrzej Rafalski<br>UPRAWNIONY PROJEKTANT<br>Nr upr. UAN–4224/45/37/86 | inż. Elżbieta Rafalska<br>UPRAWNIONY PROJEKTANT<br>Nr upr. UAN–4224/45/37/86 |

| **Branża:** | **Skala:** | **Data:** | Nr.rys. | Nr.str. |
|---|---|---|---|---|
| konstrukcja | 1:50 | 12.2018 | | |